# Produktdatenblatt Spirotech

## Produktname

**EMCK Duo 200L max 5,6bar Twin**

## Artikelnummer

**EMCK-D200-5.6-twin**

## Produkteigenschaften

Die MultiControl Kompakt DUO Twin ist ein automatisches Expansions- und Druckhaltegerät. Das Gerät enthält 2 Pumpen (2x 50 %) und 2 Überströmventile für einen energiesparenden und redundanten Betrieb. Ein druckloser Expansionsbehälter ist integriert.

- 2 Pumpen (2x 50%)
- 2 Überströmventile (2x 100%)
- Kommt mit 6 möglichen Behältervolumina: 45, 75, 125, 200, 300 oder 500 Liter
- Zwei weitere drucklose Ausdehnungsgefäße können hinzugefügt werden
- Betriebsdruckbereich bis 8,1 bar
- Maximales Erweiterungsvolumen: 45 – 1.500 Liter
- Die maximale Temperatur am Anschlusspunkt beträgt 70°C (über 70°C mit Zusatztank möglich)
- Maximale Sicherheitstemperatur im System: 110°C
- Maximaler Betriebsdruck (PN): 10 bar

## Produktbild

## Produktabmessungen

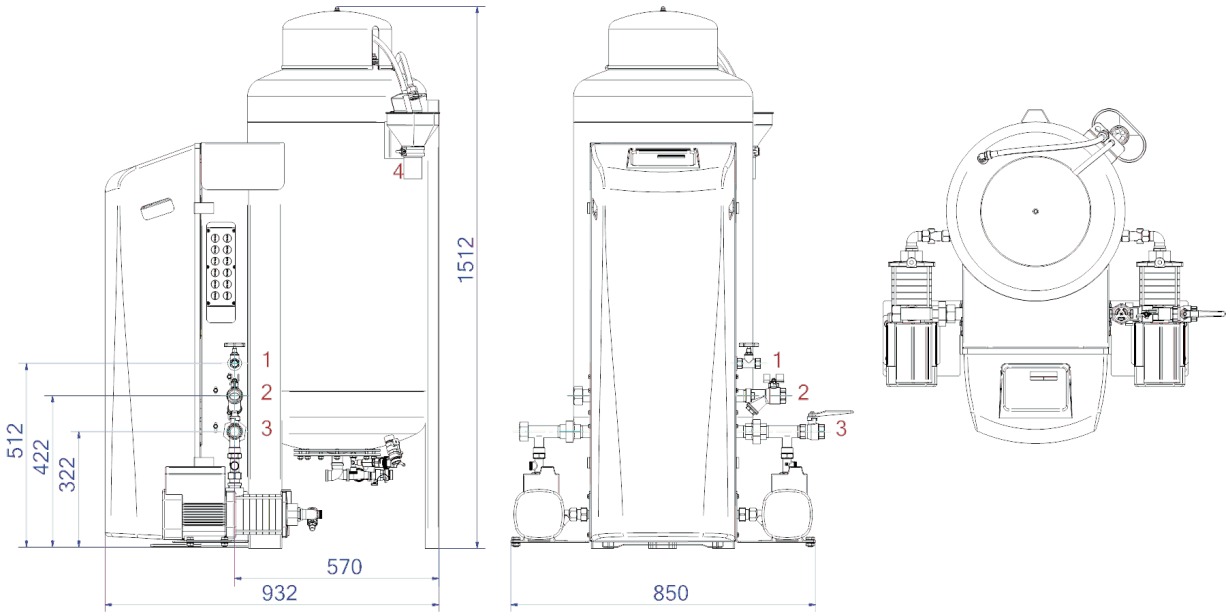


| | | | |
|---|---|---|---|
| **1. Nachfüllanschluss** | Rp1/2 | **3. Ausdehnungsdruckleitung** | Rp1 |
| **2. Ausdehnungsüberlaufleitung** | Rp1 | **4. Entleerungstrichter Tanksicherheitsventil** | DN50 Geberit |

# Produktdatenblatt Spirotech

## ETIM-Produktdaten

| | |
|---|---|
| **Höhe** | 1515 mm |
| **Inhalt** | 200 Ltr. |
| **Max. Arbeitsdruck** | 5.6 bar |
| **Verbindungstyp** | sonstige |
| **Leistungsaufnahme** | 1.1 kW |
| **Koppelbar** | Ja |
| **Elektrischer Anschluss** | Anschlusskabel mit Stecker |
| **Funktion Master/Slave** | Nein |
| **Mit Druckausdehnungsgefäß** | Ja |

| | |
|---|---|
| **Digitale Steuerungseinheit** | Ja |
| **Doppelte Pumpe** | Ja |
| **Mit austauschbarer Membran** | Ja |
| **Kompressor im Sockel** | Nein |
| **Nenndurchmesser Ausdehnungsanschluss** | 1 Zoll (25) |
| **Max. Flüssigkeitstemp.** | 70 °C |
| **Platzierung horizontal** | Nein |
| **Anschlussspannung** | 230 V |
| **Komprimierungsklasse** | PN 10 |

**Disclaimer**
Dieses Produktblatt wurde mit größtmöglicher Sorgfalt erstellt. Dennoch kann es Fehler, Tippfehler oder Auslassungen enthalten. Die aktuellsten und korrektesten Informationen finden Sie auf unserer Website.